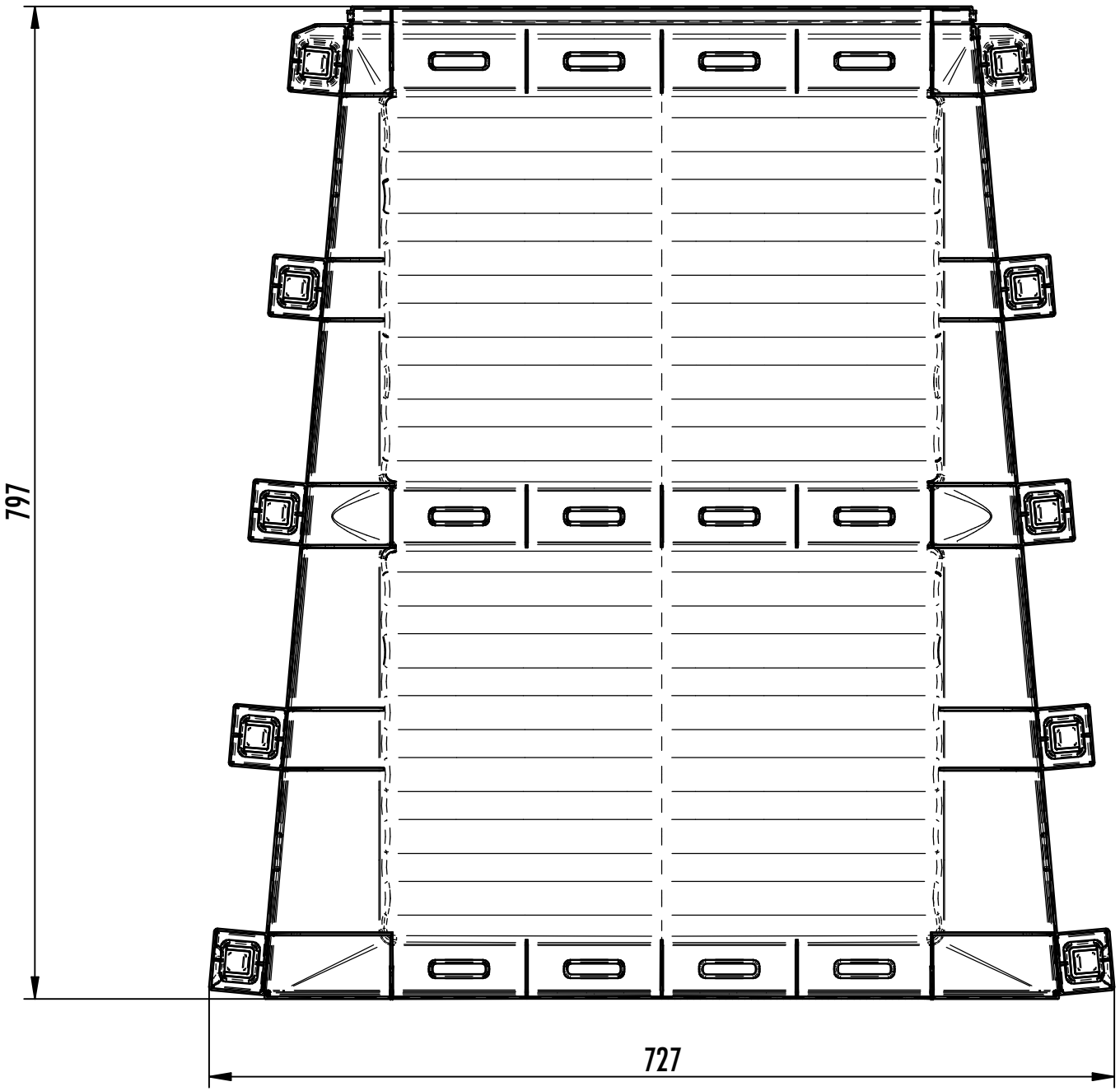
797
727

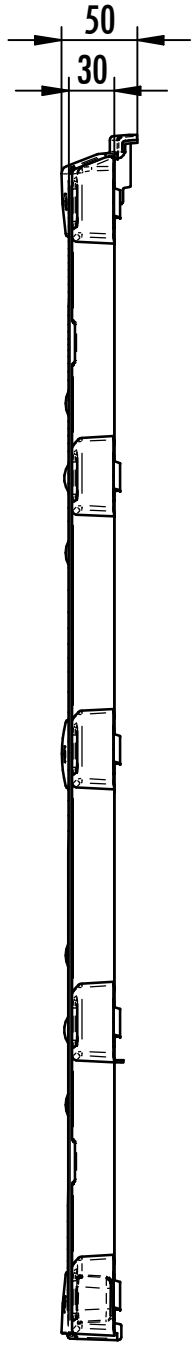
50
30

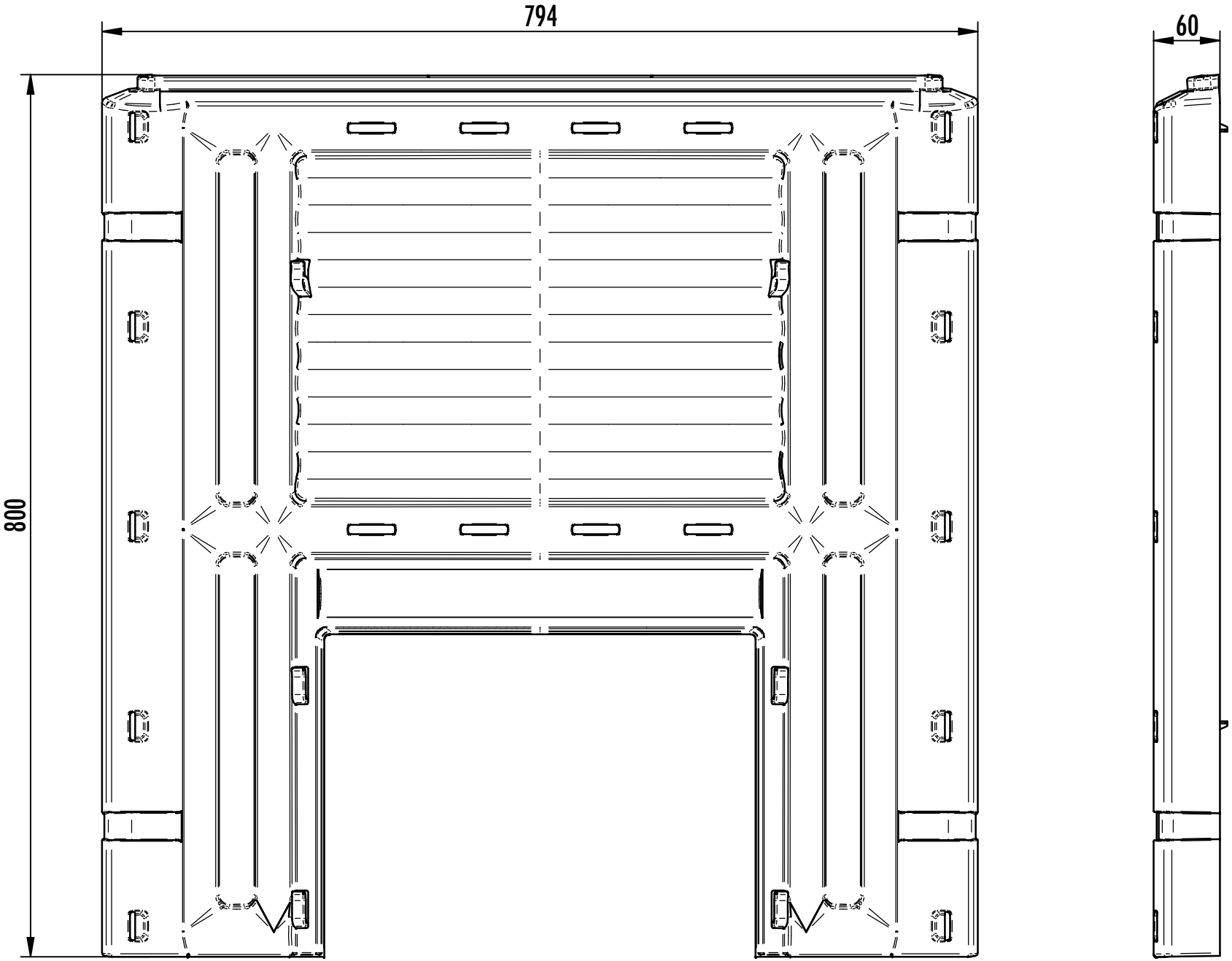
794
60
800

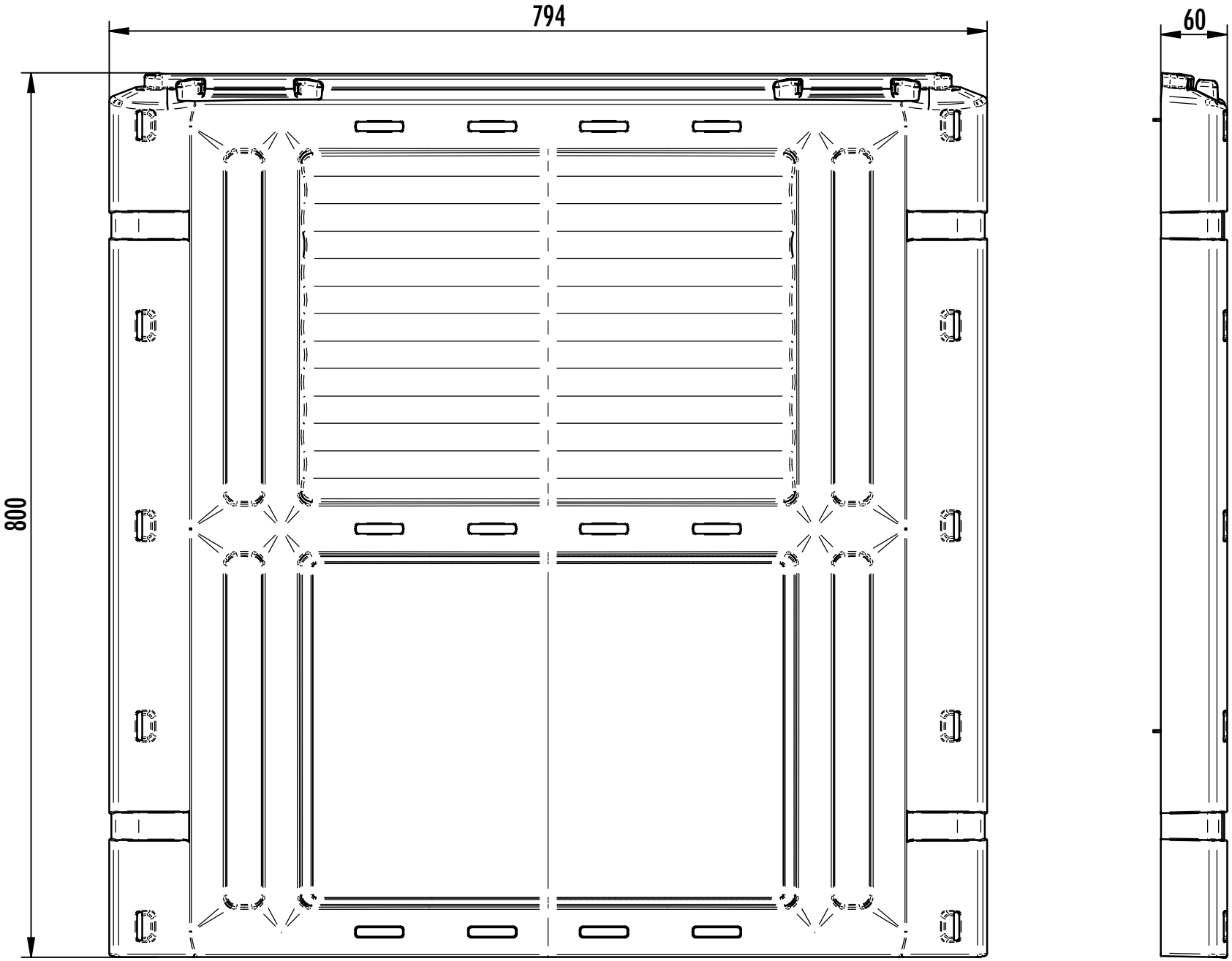
794
60
800

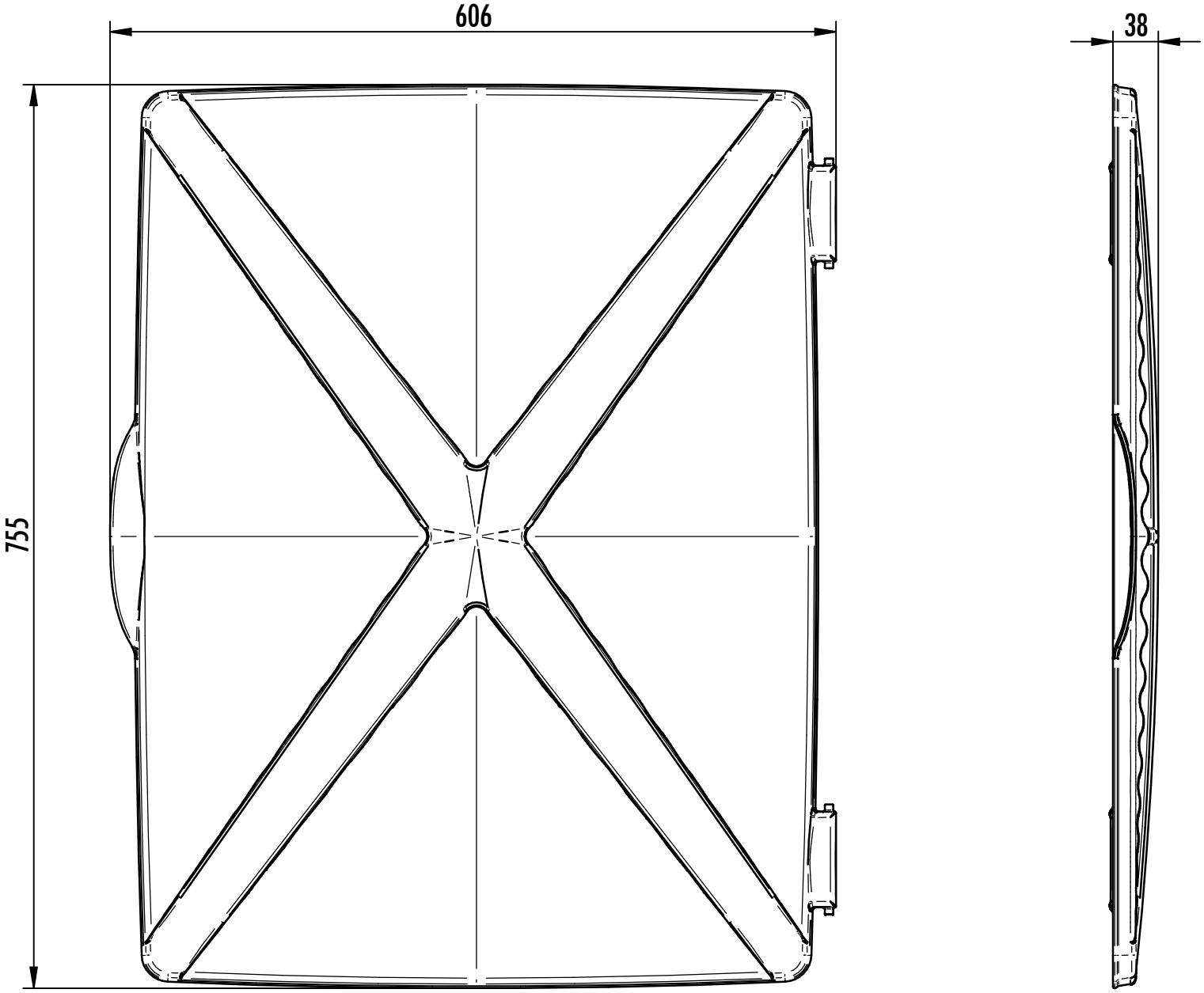
606
755
38

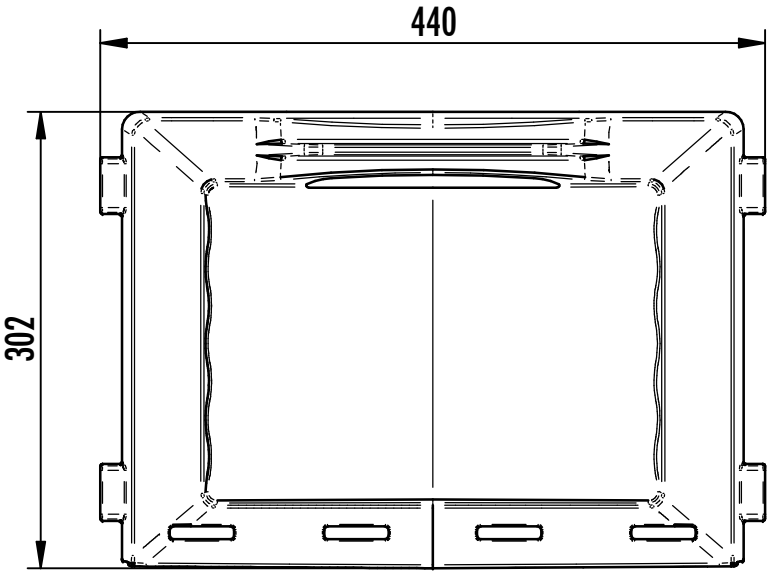
440
302

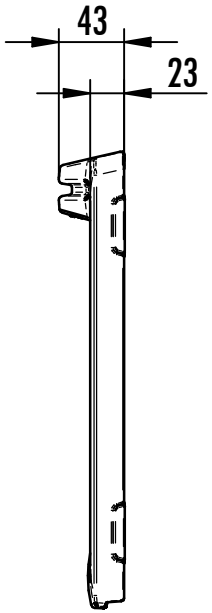
43
23

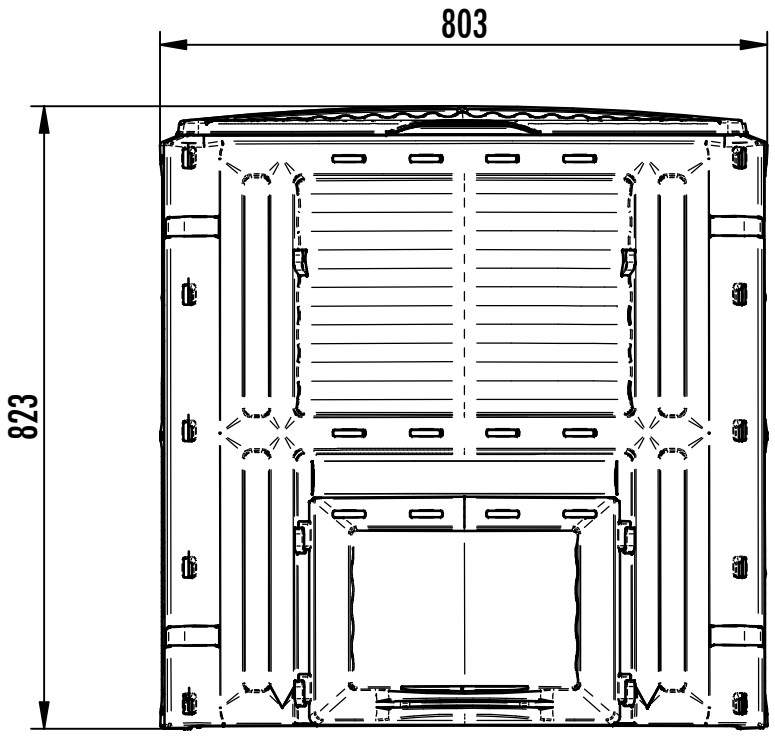
803
823

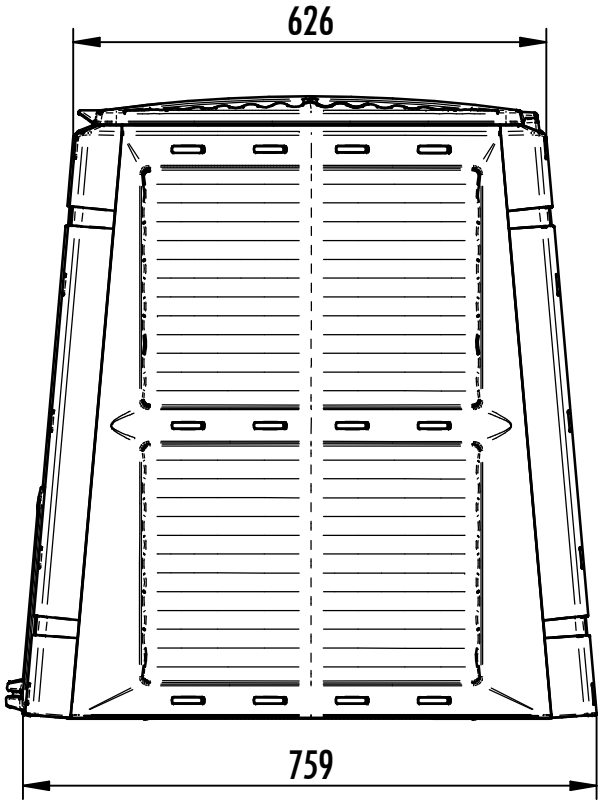
626
759