WASCHBECKEN AUFSATZ LOOP & FRIENDS

PRODUKTINFORMATION

1 . POSITION

Modell	**411800**
Kollektion	Loop & Friends
PROJECTS	DESIGN
Breite	380 mm
Gewicht	6,5 kg
Beschreibung	Sanitärkeramik inkl. Ausschnittschablone, inkl. Ventil mit keramischer Ventilabdeckung, Verschließbarkeit möglich in Verbindung mit Standard Excenter-Ablaufventil, inkl. verlängerter Kugelstange für Excenterbetätigung des Ablaufventils EN 31, EN 14688 Optional erhältlich: Ablaufventile mit keramischer Abdeckung.
Armatur / Hahnloch Hinweis	für Wandauslauf-Armatur oder Armatur mit erhöhtem Standfuß, ohne Hahnlochbank
Überlauf Hinweis	mit Überlauf
Material	Sanitärkeramik
Ausschreibungstext	Loop & Friends; Halbeinbau-Waschbecken; Sanitärkeramik; Maße: Durchmesser: 380 mm; Rund; für Wandauslauf-Armatur oder Armatur mit erhöhtem Standfuß, ohne Hahnlochbank; mit Überlauf; inkl. Ausschnittschablone, inkl. Ventil mit keramischer Ventilabdeckung, Verschließbarkeit möglich in Verbindung mit Standard Excenter-Ablaufventil, inkl. verlängerter Kugelstange für Excenterbetätigung des Ablaufventils; EN 31, EN 14688; Optional erhältlich: Ablaufventile mit keramischer Abdeckung.

FARBEN

Timber CeramicPlus	411800TR	4051202304027
Weiß Alpin	41180001	4047289982333
Weiß Alpin CeramicPlus	411800R1	4047289982340
Star White CeramicPlus	411800R2	4047289982357
Pergamon CeramicPlus	411800R3	4047289982364

TECHNISCHE ZEICHNUNGEN

411800

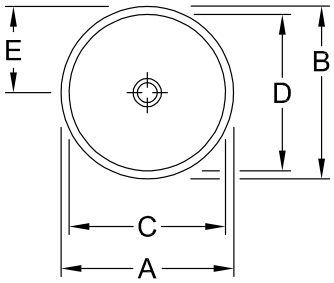

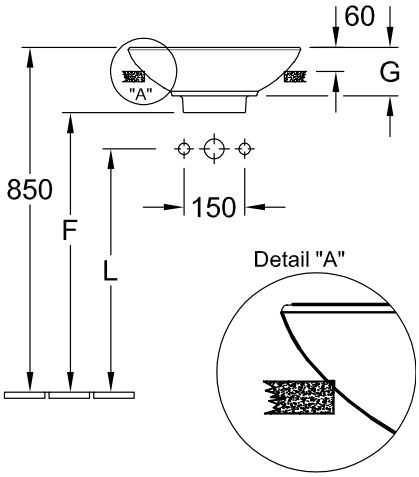

	A	B	C	D	E	F	G	H	L
4114 00/01	430	430	390	390	215	690	120	347±1	570
4118 00/01	380	380	340	340	190	700	110	307±1	580