Camargue®

Einbau und Bedienungsanleitung für Whisperpools

MONTAGEANLEITUNG

Wichtige Hinweise vor dem Einbau

- **Vor Montage der Wanne bitte diese Anleitung komplett durchlesen**
- Überprüfen Sie die Wanne auf eventuelle Transportschäden
- Schaden bei Übernahme auf dem Lieferschein schriftlich festhalten
- Verdeckte Schäden innerhalb von 5 Werktagen schriftlich melden
- Für Schäden an bereits montierten Produkten wird keine Haftung übernommen
- **Bei Schadensmeldung bitte Seriennummer (siehe S. 10) angeben**

- **Niemals die Wanne am Schlauchleitungssystem oder den Funktionsteilen anheben**
- Die Oberfläche der Wanne bei der Installation schützen

Ausstattung

- Der Whisperpool ist anschlussfertig vorbereitet
- Alle Whirlpools werden vor Verlassen des Werkes ausgiebig auf Dichtigkeit und Funktionsfähigkeit getestet

Vorbereitung Montage

- Bereich unter der Wanne gründlich reinigen um zu vermeiden, dass das Gebläse Schmutzteile anzieht
- **Wanne nur auf feuchtraumgeeigneten Untergründen (Boden verfliest bzw. versiegelt) montieren**. Für Schäden, die bei Wasseraustritt entstehen und kein entsprechender Untergrund vorhanden ist, wird keine Haftung übernommen.
- Schallschutz: Beachten Sie beim Einbau die DIN 4109 (Schallschutz im Hochbau)

Elektroinstallation

- **Achtung:** Sämtliche Montage- und Demontagearbeiten nur im spannungslosen und staubfreien Zustand vornehmen!
- Der elektrische Anschluss darf nur von einer konzessionierten Elektrofachkraft vorgenommen werden. Die Installationsvorschriften der örtlichen Energieversorgungsunternehmen, sowie die Bestimmungen der DIN 57100 bzw. der VDE 0100 Teil 701 sind unbedingt zu beachten
- Die Schutzbereiche müssen genau eingehalten werden. Der Anschluss ist nur außerhalb der Schutzbereiche 0 – 2 im Bereich 3 zulässig
- Die Zuleitung muss über einen FI Schutzschalter mit min. In 16 A, IΔn 30 mA abgesichert sein.
- Das komplette elektronische System ist ausgelegt für Wechselstrom, 230 V~ 50 Hz. Die Spannungsversorgung erfolgt über eine separate Stromzuleitung.
- **Je nach Land und Vorschriften ist im Badezimmer ein allpolig trennender Hauptschalter (Kontaktöffnung mindestens 3mm) zu installieren**
- Der Whisperpool muss bei Nichtbenutzung oder im Servicefall abgeschaltet werden

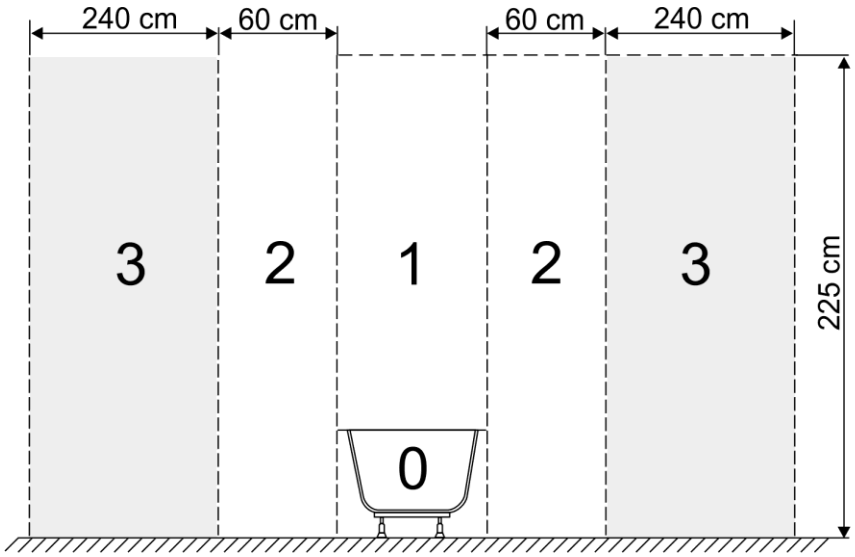

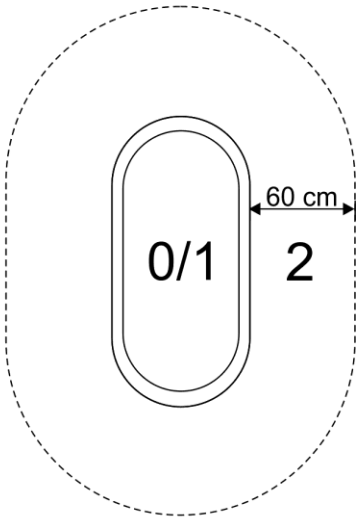

Montage

- Abwasser und Stromanschluss (230 V, 50 Hz) vorbereiten

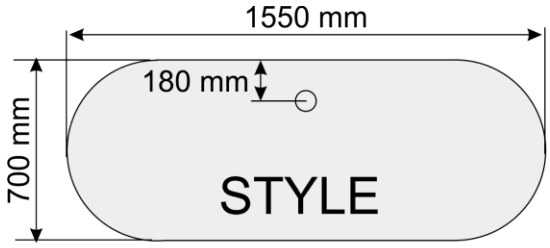

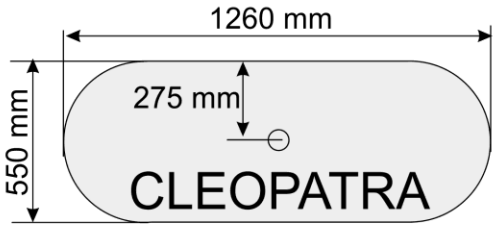

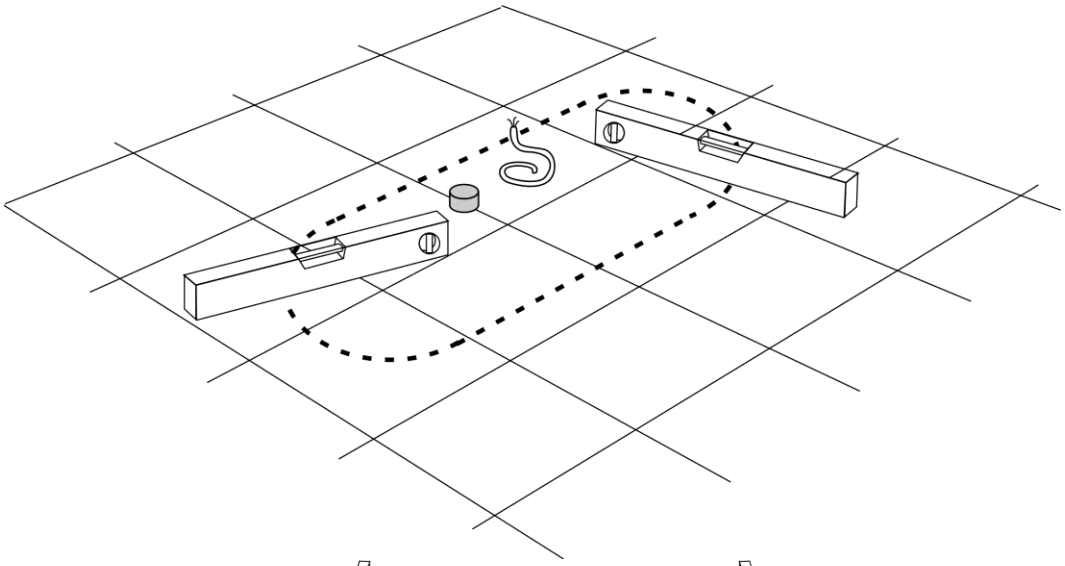

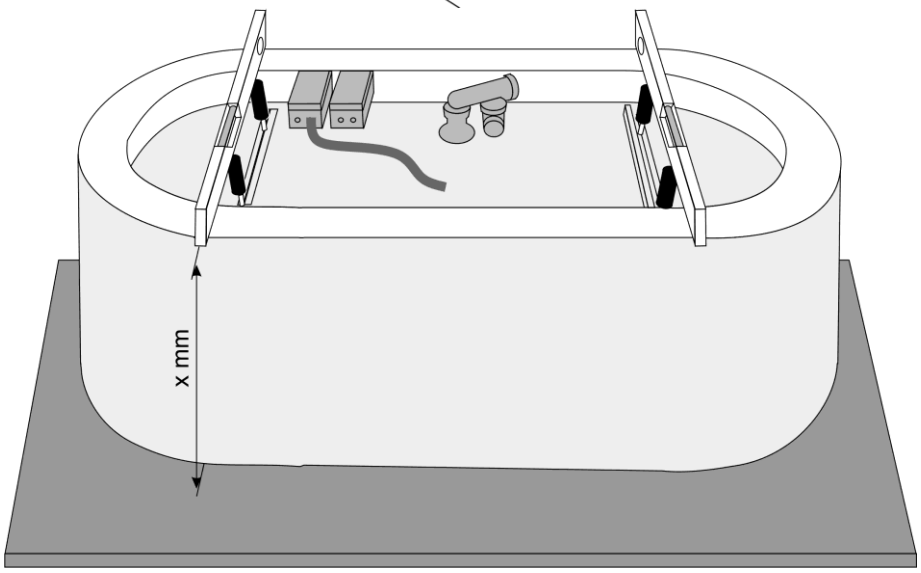

- Die Wanne drehen und die Wannenfüße ausrichten
- CLEOPATRA: x = 660 mm STYLE: x = 590 mm

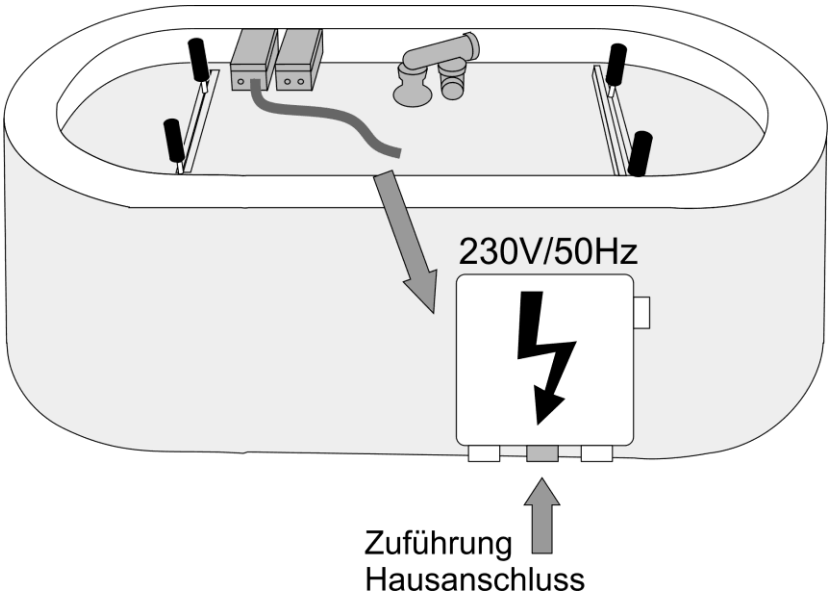

- Das Anschlusskabel an einen Feuchtraumverteilerkasten (Achtung: Nicht im Lieferumfang) anschließen. Den Verteilerkasten mit Kabelbindern am Fußgestell der Wanne befestigen
- Die Steuerung an den Verteilerkasten anschließen
- **Das Antennenkabel für das Radio ausbreiten und ausrichten**

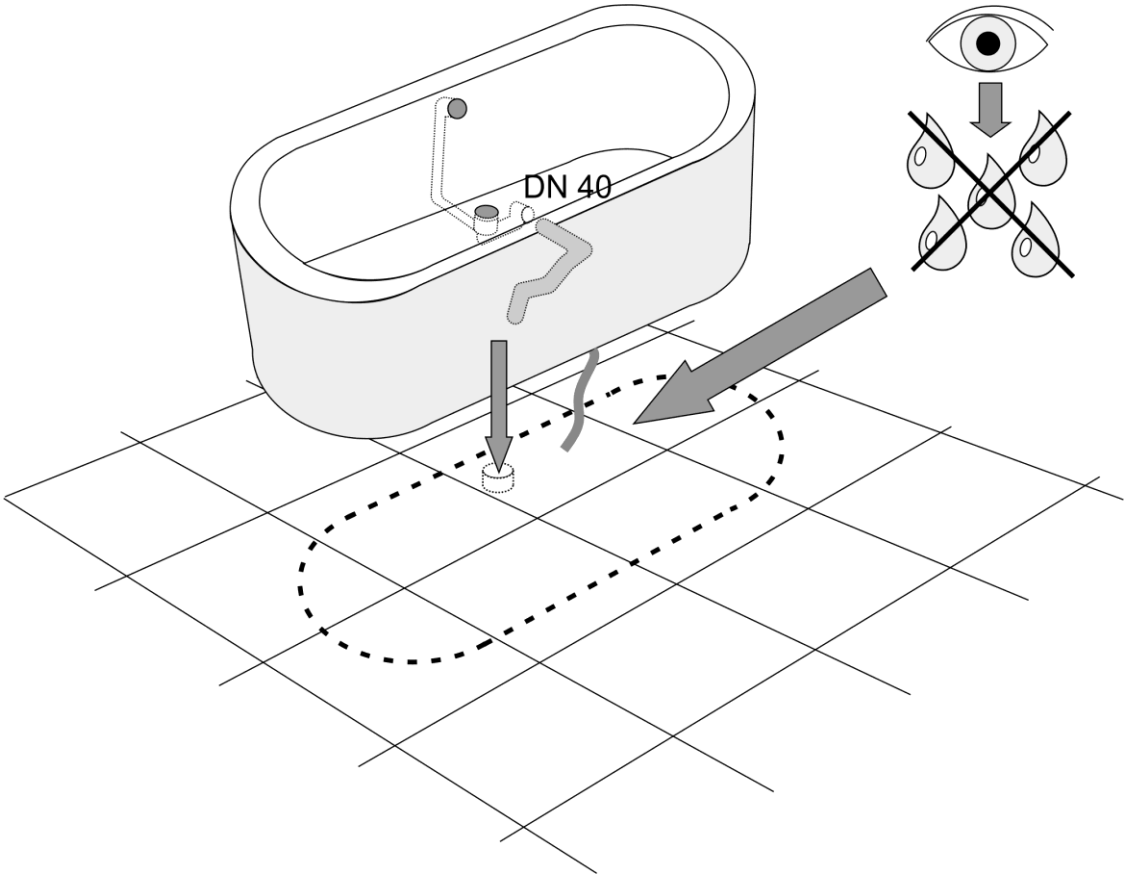

- Die vorinstallierte Ab- und Überlaufgarnitur an das Abwasser anschließen (Achtung: Verbindungsrohr nicht im Lieferumfang)
- Im Anschluss unbedingt auf Dichtigkeit überprüfen!
- Der Wasseranschluss darf nur von einer konzessionierten Sanitärinstallationsfachkraft vorgenommen werden
- Die Installationsvorschriften der örtlichen Wasserversorgungs-unternehmen sowie die Bestimmungen der DIN 1988 sind uneingeschränkt einzuhalten

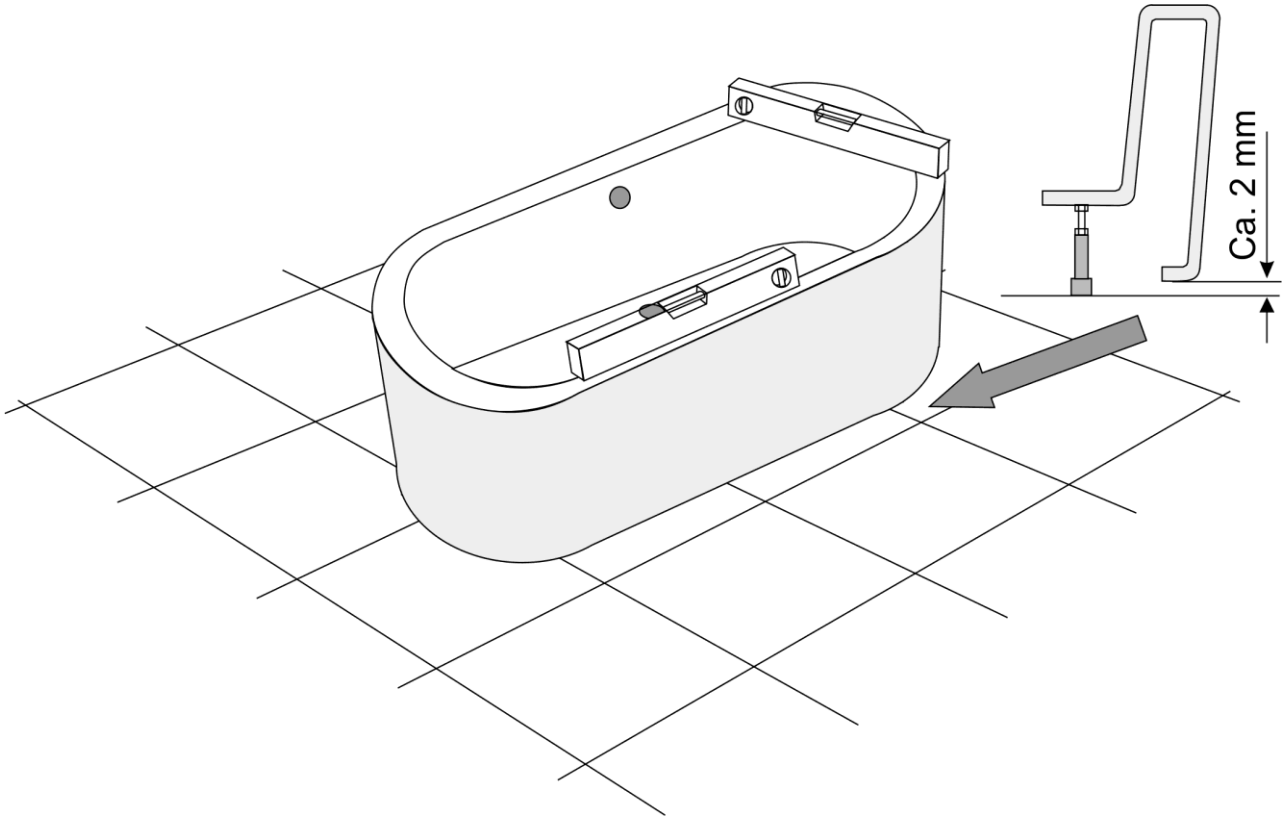

- Die Wanne aufstellen und erneut ausrichten. Gegebenenfalls die Füße nachjustieren
- Zwischen Boden und Wanne einen kleinen Spalt für die Luftzirkulation vorsehen
- **Die Wanne darf nicht mit Bauschaum, Fliesenkleber, Mörtel oder ähnlichem befestigt werden, dieses gilt auch für die Füße**.

Probelauf

- Nachdem die Spannungsversorgung und der Wasserablauf fachgerecht hergestellt sind, kann die Wanne getestet werden
- Hierzu befüllen Sie die Wanne bis zum Überlauf mit 35° – 45° warmem Wasser
- Testen Sie jetzt alle vorhandenen Funktionen wie Licht, Pumpe, Intervallregelung und Radio
- In dieser Zeit darf die Wanne nicht unbeaufsichtigt bleiben
- Während des mindestens 20 Minuten lang andauernden Probelaufs und nach Ablassen des Wassers müssen die Rohrleitungen, Verbindungen und Anschlüsse einer Sichtprüfung unterzogen werden, um eine gegebenenfalls auftretende Leckage bzw. einen Wasseraustritt feststellen zu können
- Sollte dies der Fall sein wenden Sie sich bitte direkt an unseren werkseigenen Kundendienst – Telefonnummer und Adresse siehe letzte Seite
- Nachdem der Fehler fachgerecht behoben worden ist, ist diese Prüfung zu wiederholen

Hinweise für den Endverbraucher

- Ältere oder behinderte Personen, die in Ihrer Bewegung eingeschränkt sind, müssen bei der Nutzung der Whirlwanne besondere Sorgfalt walten lassen.
- Kleinkinder und Kinder dürfen die Wanne nicht unbeaufsichtigt benutzen.
- Tiere nicht in der Wanne baden oder abduschen, da die ausfallenden Haare sich im Schlauchsystem und in den Motoren festsetzen und zu Fehlfunktionen bzw. technischen Defekten führen können.

- **Verwenden Sie keine Badeöle und ölhaltige Substanzen, da sich Rückstände in der Verschlauchung und den einzelnen Aggregaten festsetzen können.**
- Wird die Whirlwanne nachfolgenden Eigentümern oder Nutzern überlassen, so sind diese Sicherheitshinweise denjenigen Personen zu überlassen.

Bedienung und Funktion

- Wenn die Spannungsversorgung hergestellt ist, blinkt die Powerlampe auf den elektronischen Bedienelementen grün.
- Der Luftmotor kann auch ohne Wasser eingeschaltet werden, um die Bodendüsen z.B. nach dem Duschen trocken zu blasen
- Alle Funktionen der Steuerung haben ein Zeitlimit, d.h. wenn 30 Minuten lang keine Taste gedrückt wird, schaltet sich die Elektronik automatisch ab.

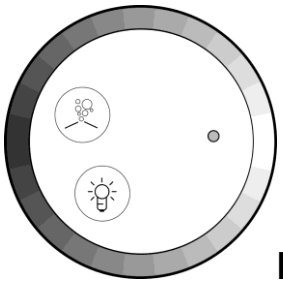

Das elektronische Bedienelement

Symbol Luftdüsen.

- Einmal Tippen: Luftmotor wird eingeschaltet
- Nochmaliges Tippen: Aktivieren der Intervallschaltung (diese schaltet den Motor im Wechsel an und aus)
- Ein drittes Tippen schaltet den Motor wieder ab.

Symbol Beleuchtung

- Mit dieser Taste können Sie den Farblauf Ein und Aus schalten.

Das Radio

- Das Radio schaltet sich durch Drücken einer beliebigen Taste ein

Lautstärke

- Mit – und + regeln Sie die Lautstärke
- Die eingestellte Lautstärke wird beim Ausschalten gespeichert und bleibt somit beim erneuten Einschalten bestehen

Senderwahl

- Mit diesen Tasten erfolgt die Senderwahl
- Je nach Empfangsstärke sind alle lokalen UKW-Radiosender zu empfangen
- Wird eine der Suchlauftasten länger als eine Sekunde gedrückt, schaltet sich das Radio aus

Automatisches Ausblasen der Wanne

- **Achtung**: Ca. 8 Minuten, nachdem das Wasser abgelassen worden ist, startet das automatische Ausblasprogramm. D.h. die Luftleitungen werden ungefähr 5 Minuten lang mit warmer Luft ausgeblasen, um stehendes Wasser auszuschließen.
- Dieser Vorgang startet immer automatisch und kann nur durch Unterbrechung der Stromzufuhr beendet werden.
- Wird die Wanne zum Duschen, Abbrausen oder Haarwaschen benutzt, so ist nach dem Ablassen des Wassers das Ausblasen manuell zu starten. In diesem Falle sollte der Luftmotor mindestens 5 Minuten lang laufen, bis kein Wasser mehr vorhanden ist.

Desinfektion

- Die Wanne sollte regelmäßig (nach 2 - 3 Badegängen) desinfiziert werden, damit sich in den Schläuchen keine Bakterien-, Schimmel-, oder Algenkulturen entwickeln.
- Desinfektionsmittel sind bei Ihrem BAUHAUS erhältlich.
- Geben Sie dieses **nach dem Baden** in die ausreichend gefüllte Wanne (direkt in das Badewasser) und lassen Sie den Motor ca. 3 Minuten laufen.
- Danach sollte das Desinfektionsmittel ohne Umwälzung einige Zeit einwirken. Nach wiederholtem Umwälzen durch das Wassersystem kann das Wasser abgelassen werden.
- Die genaue Dosierung und die Zeit der Anwendung entnehmen Sie der Packungsbeilage des Desinfektionsmittels.
- **Es sind die Anwenderhinweise der Hersteller zu beachten**

Reinigung und Pflege

- Nach dem Baden die Wannenoberfläche mit Wasser abspülen und mit einem weichen Tuch oder mit einem weichen Schwamm nachwischen. Stärkere Verschmutzungen können Sie mit einem flüssigen Haushaltsreiniger (z.B. Spülmittel) entfernen. Keinesfalls dürfen scharfe, sandige- oder essighaltige Reinigungs- oder Scheuermittel verwendet werden.
- Kalkablagerungen entfernen Sie am schnellsten mit trockenem Seifenpulver. Nie Kalklöser verwenden, diese enthalten Chemikalien, die die Oberfläche der Wanne beschädigen können. Ebenso keine organischen Lösungsmittel (z.B. Verdünner, Nagellackentferner, etc.) verwenden. Die Wanne nicht mit einem Dampfreinigungsgerät säubern!
- Niemals Schmutzwasser in die Wanne füllen, da die Düsen sonst verstopfen können.
- Kleine Kratzer lassen sich mit einem speziell für Acryloberflächen entwickelten Poliermittelset nahezu vollständig entfernen.
- Verschiedene Pflege– und Reinigungsmittel speziell für Acrylwannen erhalten Sie in Ihrem BAUHAUS.

Technische Daten

Maße CLEOPATRA :	2000 x 1000 x 660 mm
Maße STYLE:	1800 x 800 x 590 mm
Kompressor Luftsystem:	230 V~ 50Hz / 20 Watt
LED-Farblicht :	230 V~ 50Hz / 5 Watt
Radio:	230 V~ 50Hz / 3 Watt
Geräuschpegel :	unter 55dB

Garantie

Es gelten die gesetzlich vorgeschriebenen Bedingungen.
Diese Garantie gilt ab dem Kaufdatum, vorausgesetzt, die beschriebenen Anleitungen für die Montage wurden eingehalten. Das Gleiche gilt für die Einhaltung der Benutzeranleitungen, insbesondere der Pflege bzw. der Reinigung und Desinfektion.
Die Garantie umfasst keine Schäden, die durch Transport, Unfall, Zweckentfremdung, Fahrlässigkeit oder unsachgemäßen Einbau entstehen.

Bitte schicken Sie uns die komplett ausgefüllte Registrierungskarte nach Abschluss der Montagearbeiten zu, um im Gewährleistungsfall eine schnelle Abwicklung zu ermöglichen.
Falls diese Registrierungskarte verloren gegangen sein sollte, so entnehmen Sie die Seriennummer der Whirlwanne bitte von dem Aufkleber am Trägerblech einer der Motoren.

Diese lautet: Cleopatra ABW 500123 --- __ __ __ __ __ __ __
Style ABW 510123 --- __ __ __ __ __ __ __

Postkarte oder Email mit dieser Nummer, Ihrer Adresse, Kaufdatum und der Name des BAUHAUS Fachzentrums bitte an folgende Adresse schicken.

Camargue®

Camargue Whirlpool
Postfach 250105
68084 Mannheim
Service 0621-41916-54
oder 08002262748 (kostenfrei aus dem Festnetz der Telekom AG)
info@camargue-whirlpool.de

Haftung

Camargue Whirlpool haftet nur für Folgeschäden, wenn der Mangel am Produkt, der zu dem Schaden geführt hat, auf grobe Fahrlässigkeit bei der Produktion des Whirlpools zurückzuführen ist.

Wir wünschen Ihnen viel Spaß und gute Erholung in Ihrem neuen Whirlpool

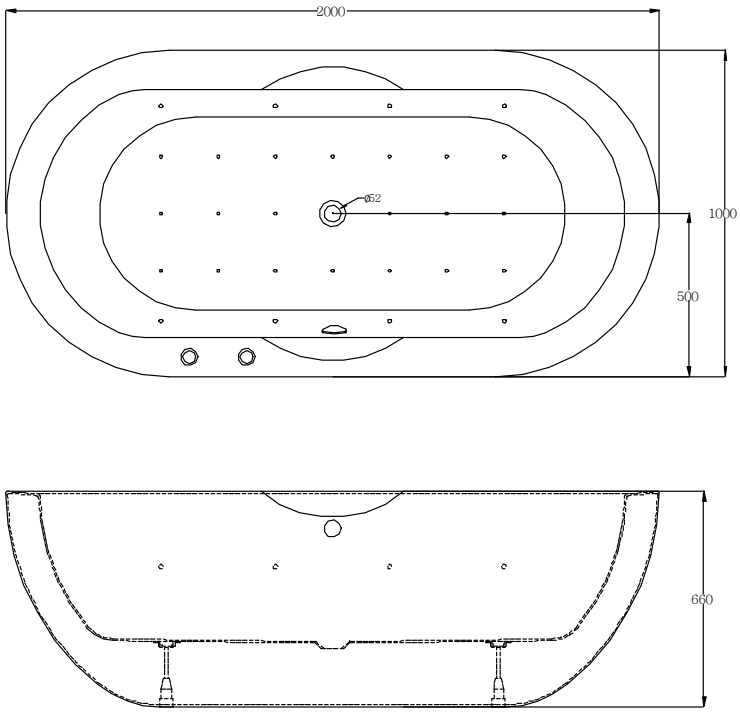

Modell CLEOPATRA

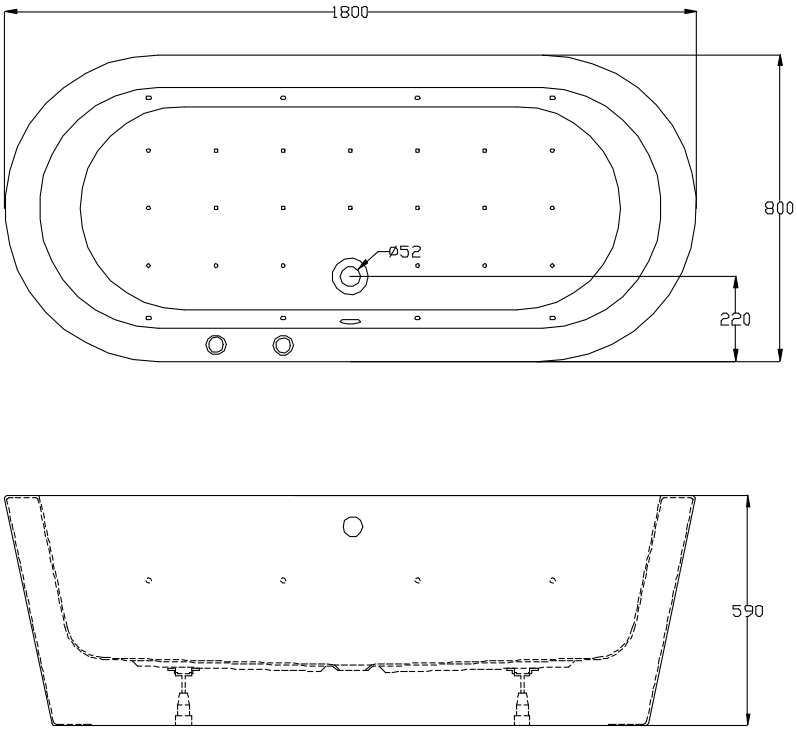

Modell STYLE