Durchlauferhitzer CDX 11-U

…wirtschaftlich warmes Wasser.

Elektronisch gesteuerter Durchlauferhitzer als Untertischgerät im Kompaktformat zur Warmwasserversorgung einer Küchenspüle. Die Elektronik passt die Leistungsaufnahme automatisch an die Zulauftemperatur und Durchflussmenge an, um die voreingestellte Auslauftemperatur bis zur Leistungsgrenze nicht zu überschreiten. Die Warmwassertemperatur ist werkseitig auf 50 °C eingestellt. Die Temperatureinstellung erfolgt wie gewohnt durch die Armatur, indem für niedrigere Temperaturen kaltes Wasser zugemischt wird.

Typ		CDX-U BASITRONIC®
Artikelnummer		26113
Nenninhalt, Bauart	Liter	0,3, geschlossen
Zulässiger Betriebsüberdruck	MPa (bar)	1 (10)
Temperaturwahlbereich	°C	ab Werk: 50, (intern verstellbar zwischen 30 und 60)
Warmwasserleistung bei Δt = 33 K [1) 2)]	l/min	4,8
Einschalt- – maximale Durchflussmenge [4)]	l/min	2 – 5
Nennleistung bei 3 / PE ~ 400 [5)]	kW	11,0
Nennstrom	A	3 × 16
Mindestens erforderlicher Kabelquerschnitt [6)]	mm^2	1,5
Prüfzeichen VDE / Schutzart		• / IP 24
IES® Blankdraht-Heizsystem	/ Ω cm [7)]	• / 1000
ca. Gewicht mit Wasserfüllung	kg	2,7

• = vorhanden bzw. ja 1) Temperaturerhöhung von z. B. 12 °C auf 45 °C 2) Mischwasser 3) je nach eingestellter Anschlussleistung 4) Durchfluss begrenzt, um optimale Temperaturerhöhung zu erreichen 5) Vorschriften sind in einzelnen Versorgungsgebieten unterschiedlich. Nur durch Fachmann anzuschließen! 6) Es darf nur die werkseitig gelieferte Netzleitung verwendet werden. 7) Zulässiger elektrischer Mindestwiderstand des Wassers bei 15 °C

Ausschreibungstexthilfe

… Stück elektronisch gesteuerter Durchlauferhitzer als Untertischgerät im Kompaktformat zur wirtschaftlichen Warmwasserversorgung. Temperatur werkseitig auf 50 °C voreingestellt. Typ CDX-U, Anschlussleistung 11 kW 3/PE 400 V, Gerät liefern, montieren und in Betrieb nehmen.

Beschreibung

- Elektronisch gesteuerter Untertisch-Durchlauferhitzer im Kompaktformat
- Automatische Anpassung der Leistung an Durchflussmenge und Zulauftemperatur
- Auslauftemperatur werkseitig auf 50 °C voreingestellt, intern verstellbar
- Problemlose Montage unter der Küchenspüle durch kleine Abmessungen und außenliegende 3/8" Wasseranschlüsse für druckfeste und drucklose Installation
- Mit Netzanschlussleitung für eine 3-Phasen Herdanschlussdose

Abmessungen (in mm)

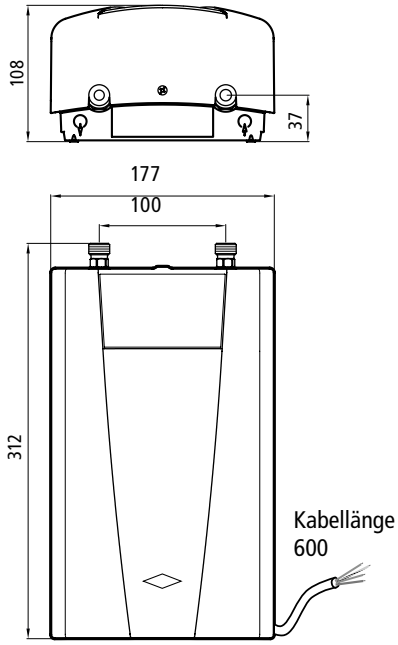

Einsatzbereiche

- Küchenspüle
- Waschtisch

Die Installation erfolgt direkt an die Anschlussrohre der Armatur.

Zubehör

LAB (Art. Nr. 82260)

Lastabwurfbox, zum gemeinsamen Anschluss dieses Durchlauferhitzers und eines elektromechanischen Herdes an die Herdanschlussdose, falls keine eigene Stromversorgung möglich ist.

CLAGE GmbH, Pirolweg 1 – 5, 21337 Lüneburg
Telefon 041 31 · 89 01-32, Telefax 041 31 · 83 200
E-Mail info@clage.de, Internet www.clage.de

Technische Änderungen, Änderungen der Ausführung und Irrtum vorbehalten. Stand der Angaben: 04.12 9100-9459 GP- PDF

Installationsskizze

Durchlauferhitzer CDX 11-U

...wirtschaftlich warmes Wasser.

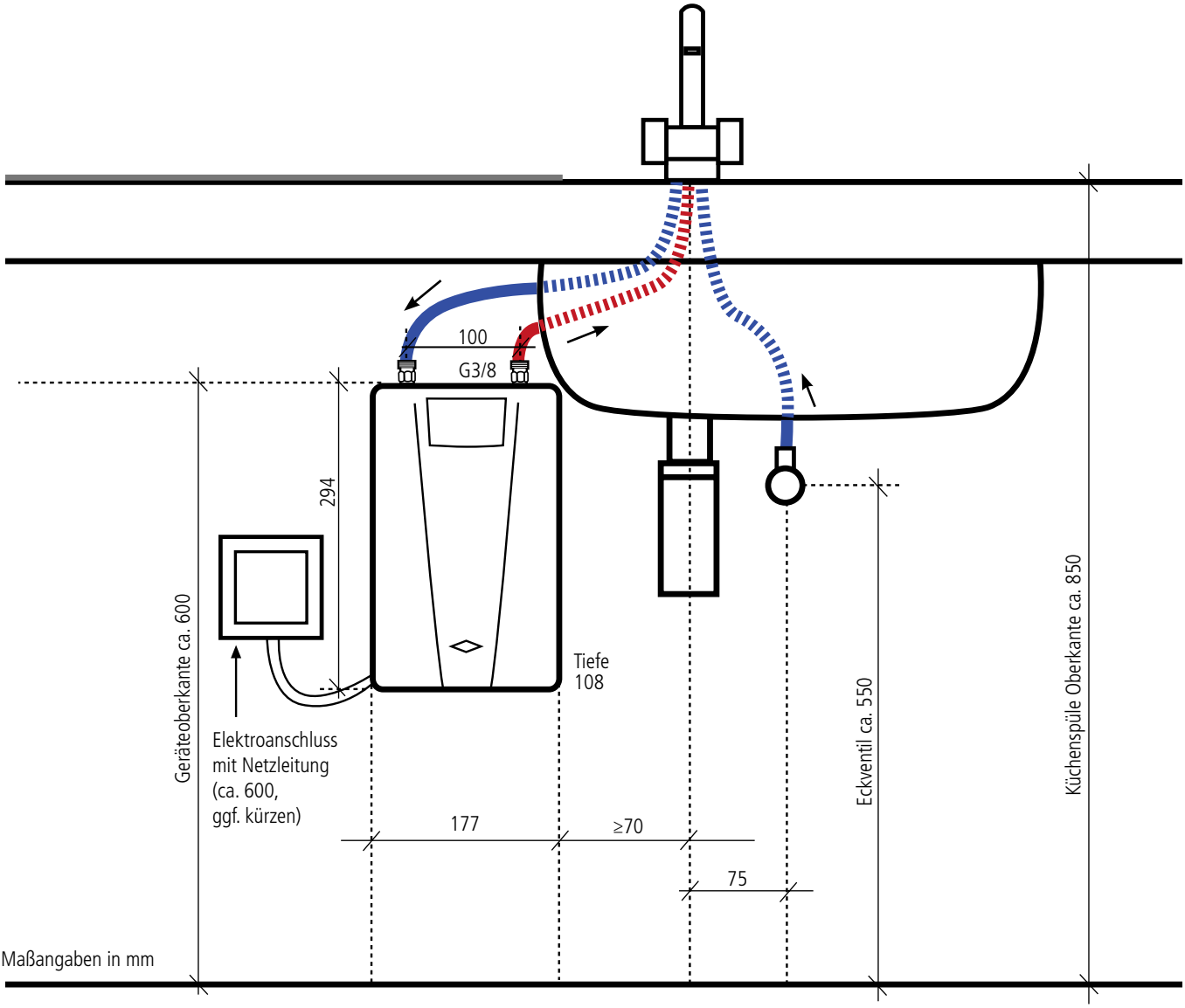

Installationsbeispiel mit **druckloser** Armatur

Die Montage- und Gebrauchsanleitung
ist bei der Installation zu beachten.

Fragen bei der Installation?
Service-Hotline: (04131) 89 01-40

Alternativen

Installation mit druckfester Armatur

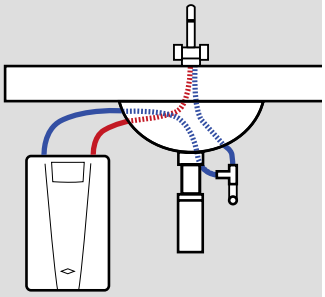

Stromanschluss mit Lastabwurfschaltung
LAB am elektro-mechanischen E-Herd (falls kein direkter Stromanschluss möglich ist)

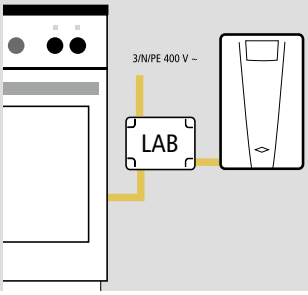

CLAGE GmbH, Pirolweg 1 – 5, 21337 Lüneburg
Telefon 04131 · 8901-32, Telefax 04131 · 83200
E-Mail info@clage.de, Internet www.clage.de