TECEbox plus – 9.371.000

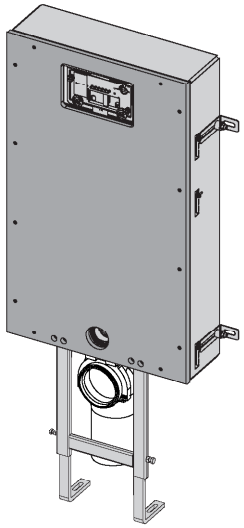

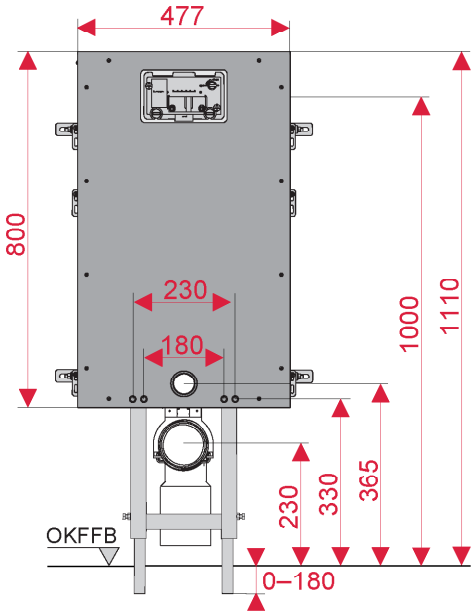

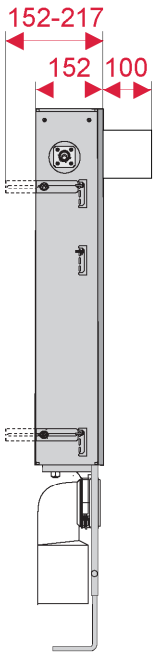

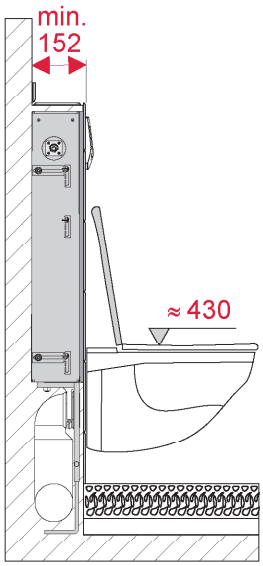

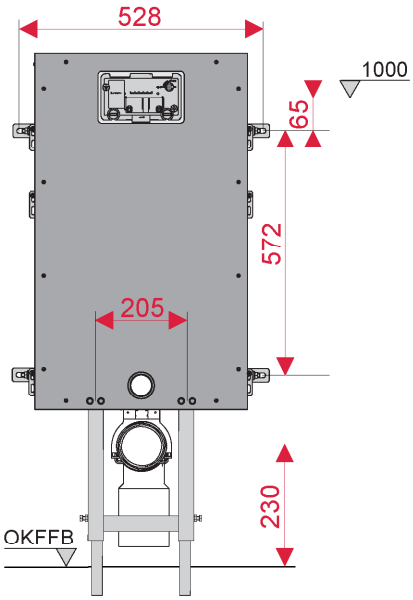

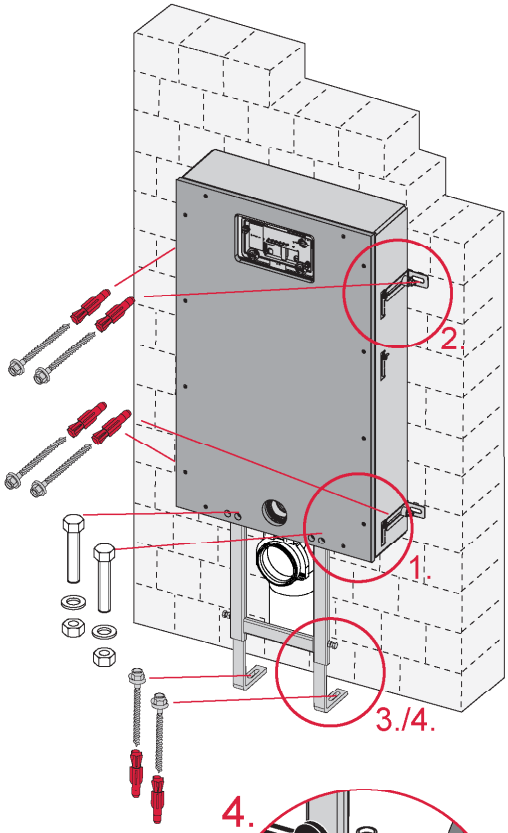

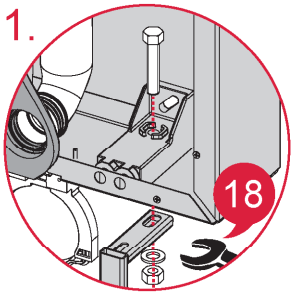

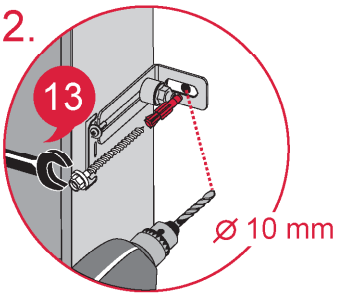

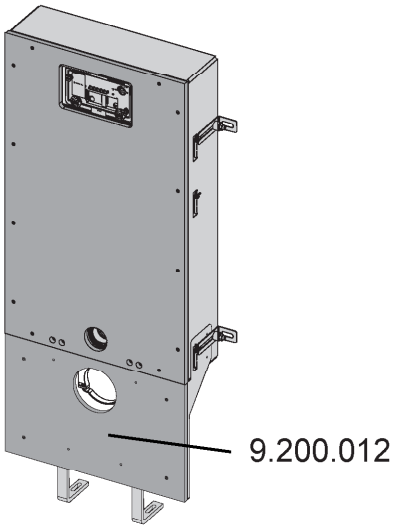

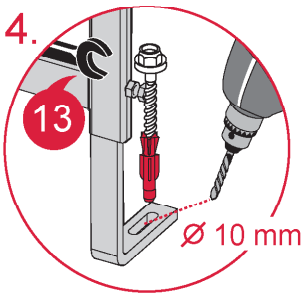

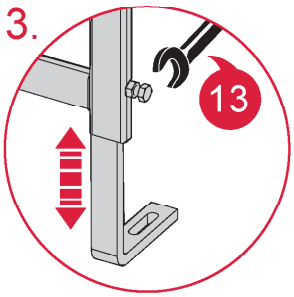

TECE

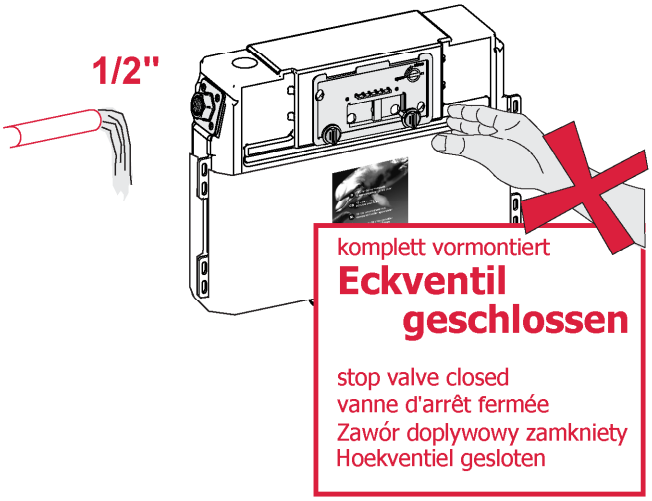
1/2"
komplett vormontiert
Eckventil
geschlossen
stop valve closed
vanne d'arrêt fermée
Zawór doplywowy zamkniety
Hoekventiel gesloten

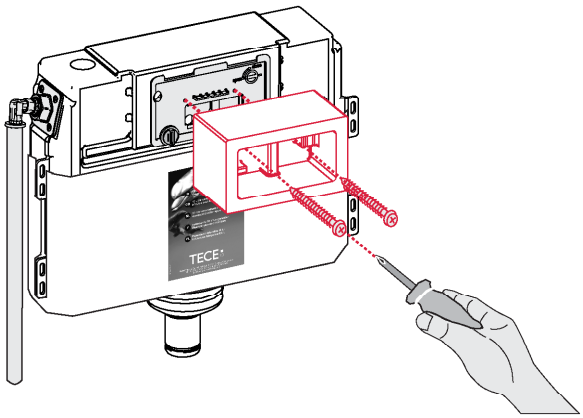

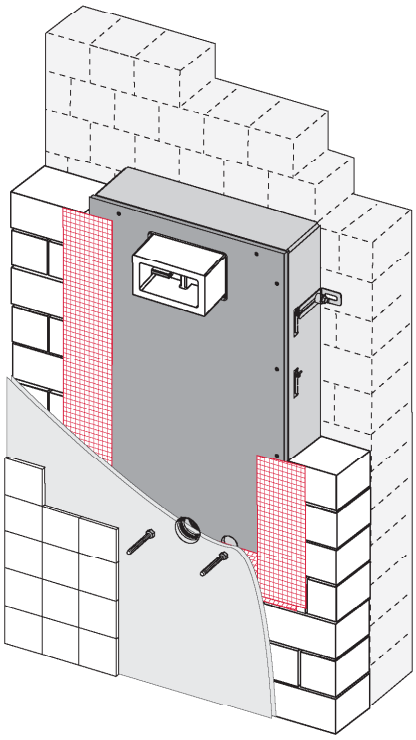

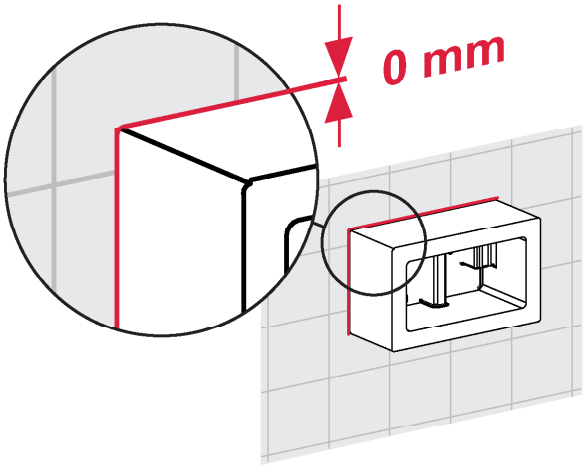
0 mm

TECE